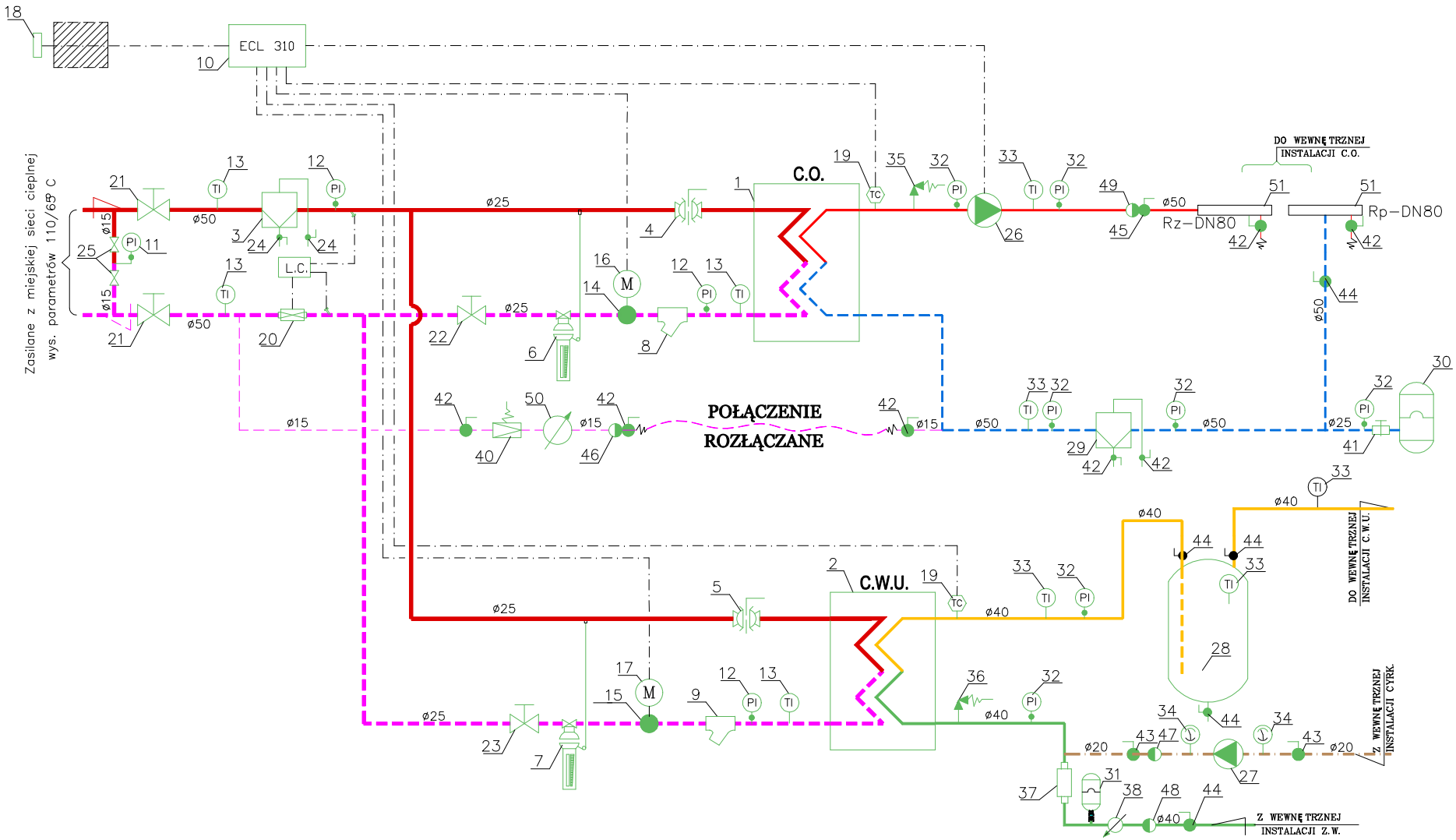

UWAGA:

- OZNACZENIA WG ZESTAWIENIA URZĄDZEŃ W OPISIE TECHNICZNYM

- Z MIEJSKIEJ SIECI CIEPLNEJ
- ZASILANIE I POWRÓT INSTALACJI C.O.
- CIEPŁA WODA UŻYTKOWA
- WODA ZIMNA
- WODA UZUPEŁNIAJĄCA
- CYRKULACJA
- PRZEWODY ELEKTRYCZNE

SCHEMAT TECHNOLOGICZNY WĘZŁA CIEPLNEGO C.O.+C.W.U.

OBIEKT: PRZEDSZKOLE MIEJSKIE NR 8 ul. Bociania 4A, 78-100 Kołobrzeg			
TYTUŁ: TECHNOLOGIA WĘZŁA CIEPLNEGO C.O. + C.W.U.			
PROJEKTANT:		PODPIS:	DATA: 06.2026r.
PROJEKTANT SPRAWDZAJĄCY:		PODPIS:	NR RYSUNKU: 1
INWESTOR:			